ВВОД МАСЛО/ВОЗДУХ ТИПА BOIT-45-170-550/800

Класс напряжения	170 кВ
Максимальное фазное напряжение	123 кВ
Напряжение грозового испытательного импульса 1.2/50 мкс.	550 кВ
Выдерживаемое напряжение пром. частоты под дождем	230 кВ
Испытательное одноминутное напряжение пром. частоты 50 Гц в сухом состоянии	265 кВ
Номинальный ток ввода	800 А
Длина пути утечки	3430 мм
Предельный угол установки к вертикали	45 °
Испытательная консольная нагрузка 1 мин.	1800 Н
Вид подсоединения	протяжной ввод
Масса	73 кг
Цвет фарфора	коричневый

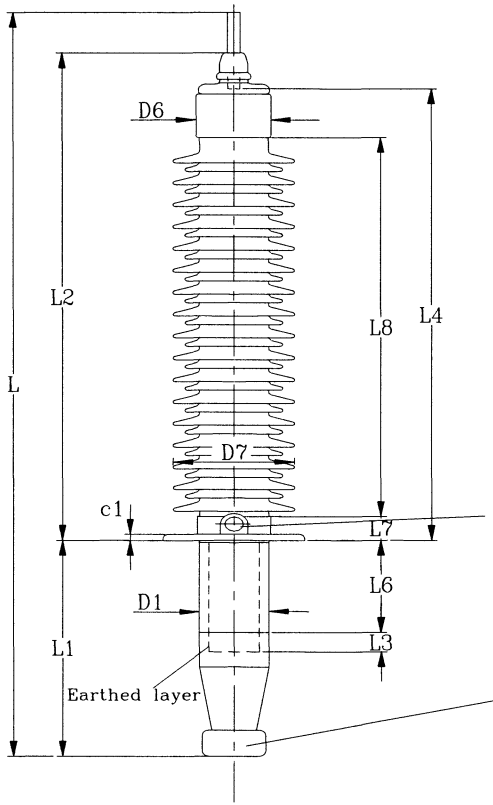

Тест-вывод
Исп. напряжение
2 кВ, 1 мин, 50 Гц

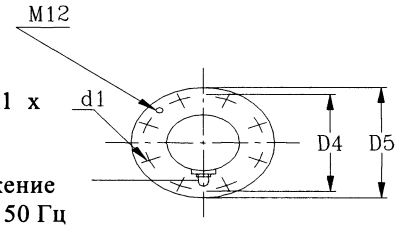

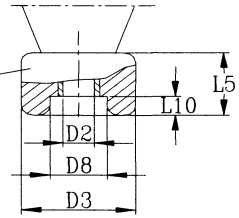

Соединительные детали

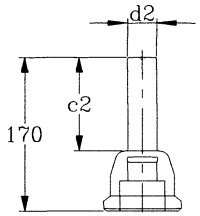

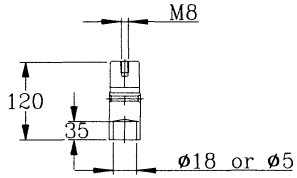

Внешняя контактная шпилька

Внутренняя контактная шпилька

Может быть выполнена из алюминиевого
Или медного сплавов.
Возможна поставка других видов шпилек по специальному требованию заказчика

L	L1	L2	L3	L4	L5	L6	L7	L8	L10	c1	c2
2105	680	1300	68	1225	90	280	60	1050	25	18	125

D1	D2	D3	D4	D5	D6	D7	D8	d1	d2	n1
122	22	118	250	290	147	280	50	16	30	8

ABB Elektroisolit Bushing

КН 1.4.051

Ввод типа
BOIT-45-170-550/800

Лит	Масса	Масштаб
Лист	Листов 1	
Разраб		
Гл конструктор		

Подп и дата | Инв N дубл | Взамен инв N | Подп и дата | Инв N подл